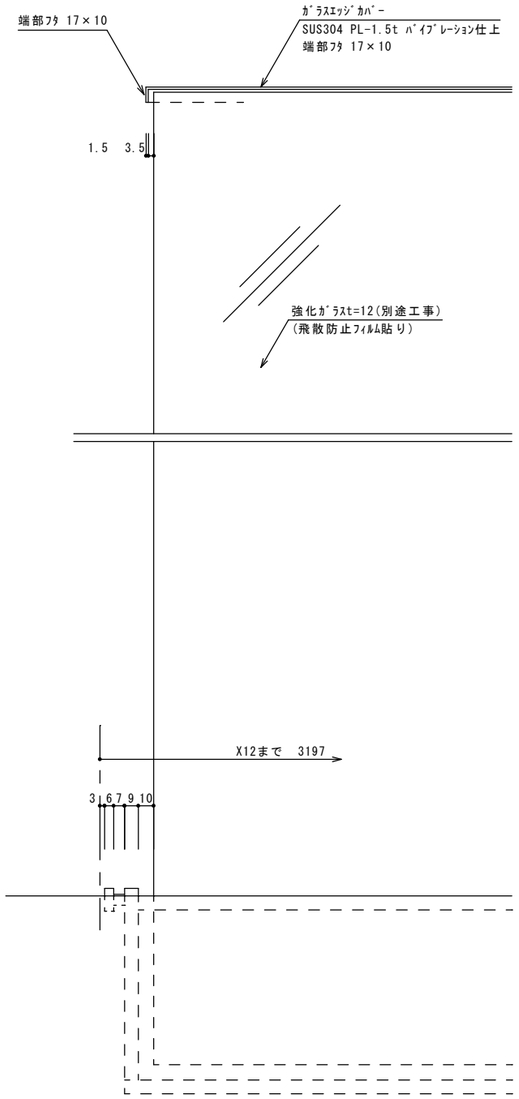

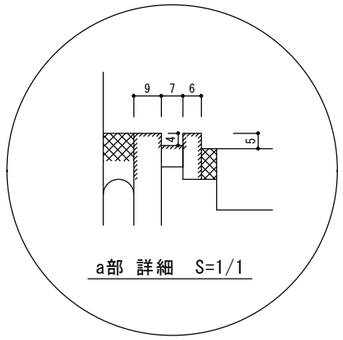

a部 詳細 S=1/1

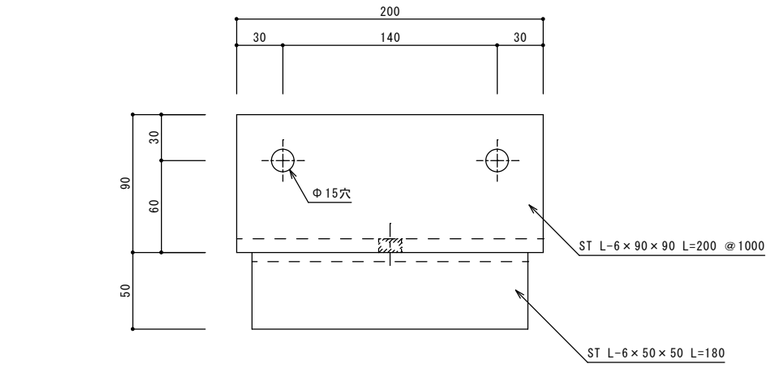

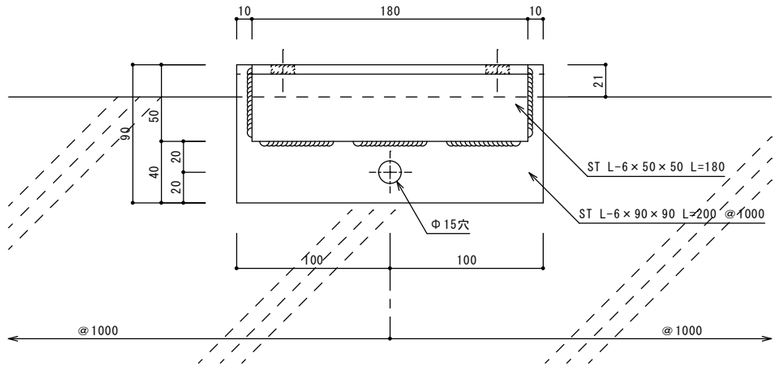

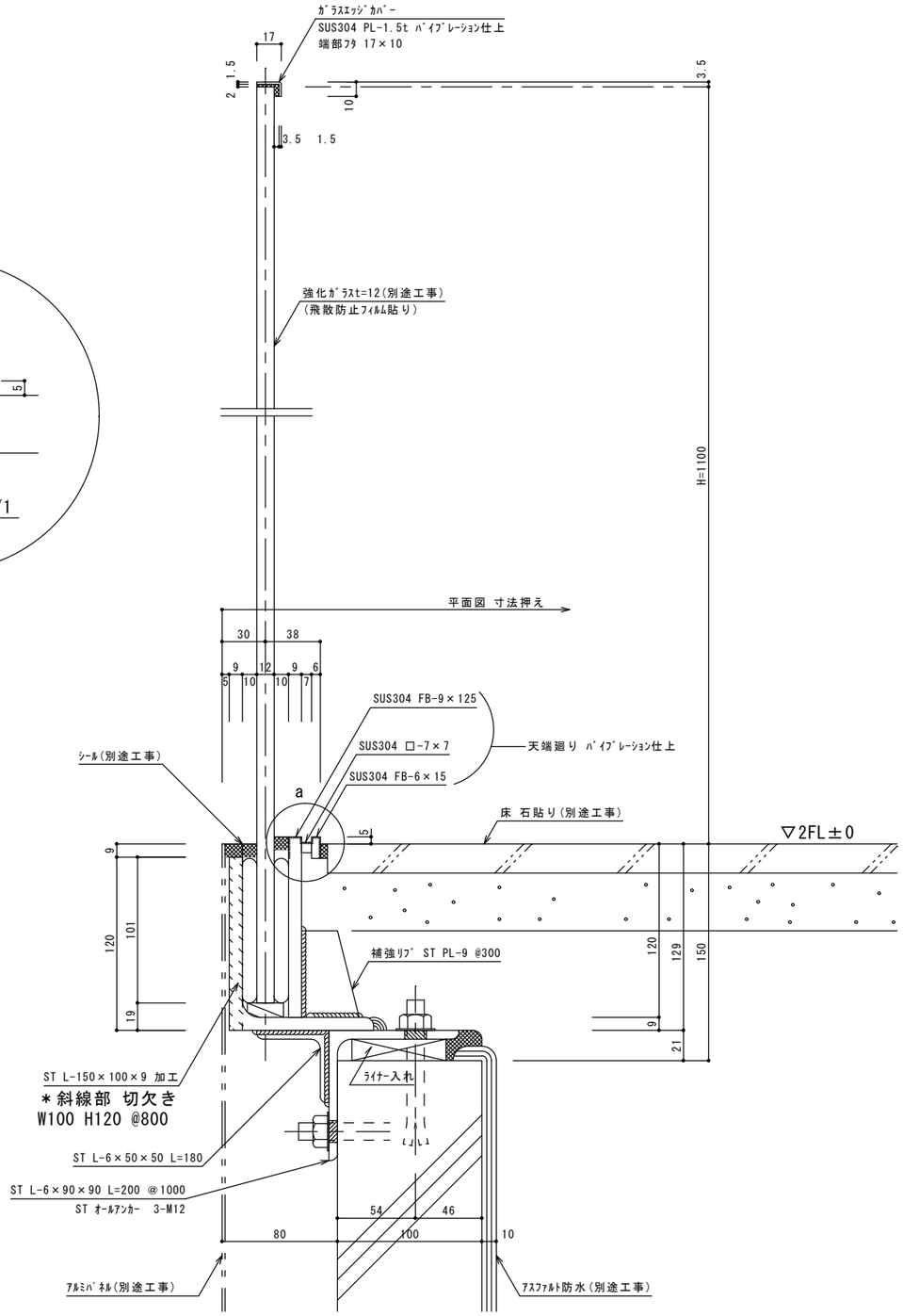

断面詳細図 S=1/2

特記事項	株式会社 ハ コ セ ン (般～8) 第43947号	○本社設計部 大和市福田６－１－２０ ○横浜支店 横浜市西区戸部町３－６８－３	御承認	検図	製図	工事名称		工事番号 —
					営業担当	図面名称 ガラス手摺詳細図	縮尺	図面番号