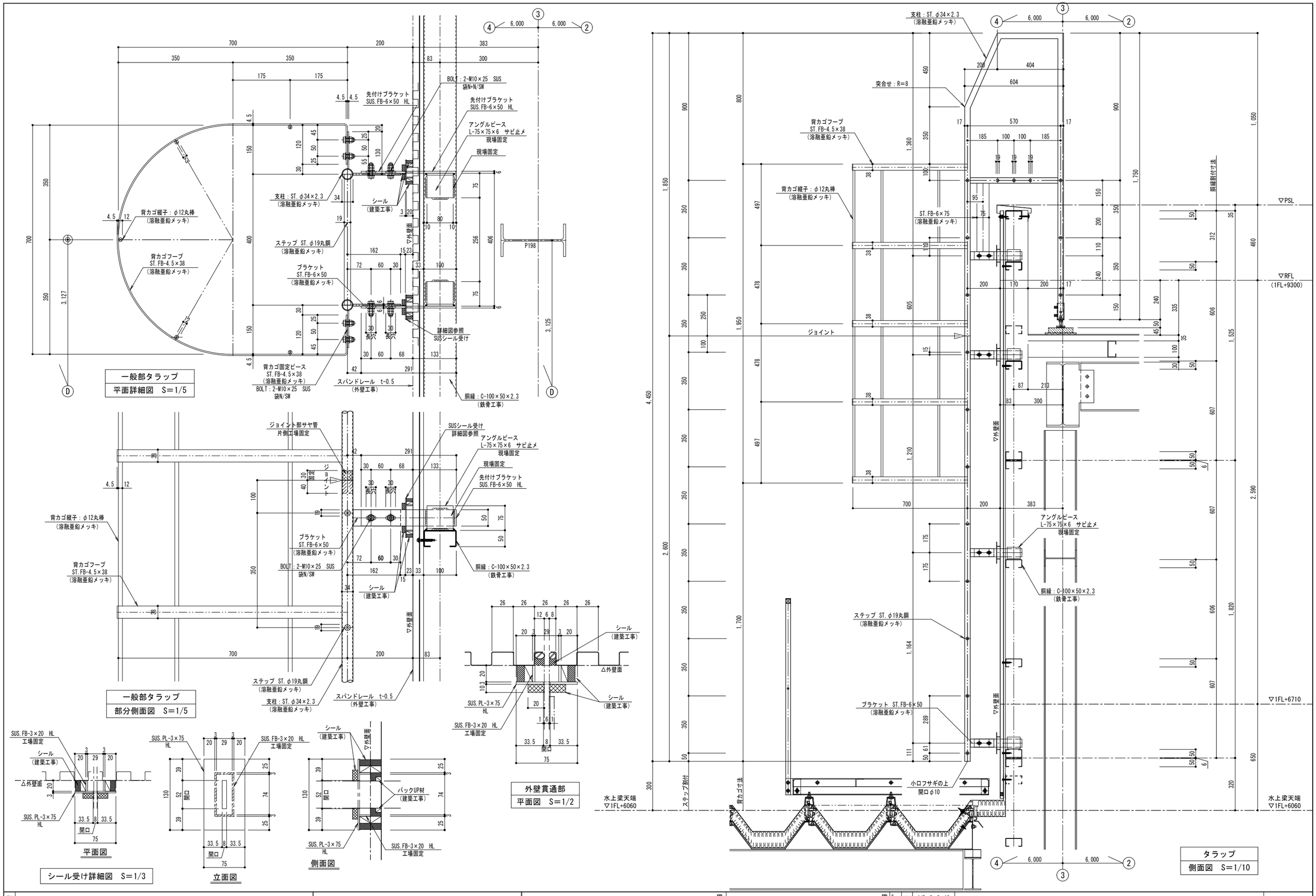


| 記事 | | 株式会社 ハコセン (般～13) 第43947号 | 監理 | 設計 | 施工 | S | A1 1/5・3・2・10 / A3 1/10・6・4・20 | SUSタラップ図 | - |
|---|---|---|---|---|---|---|---|---|---|