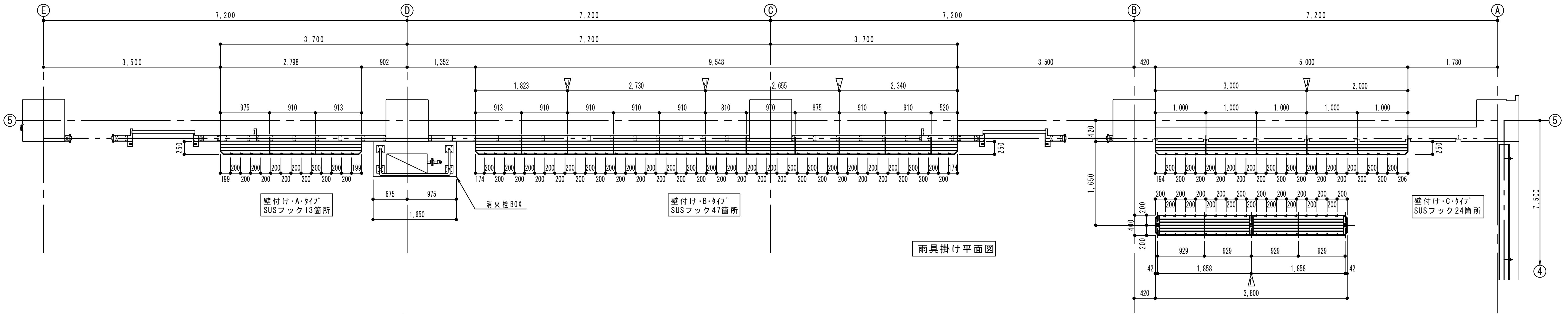
Ⓔ Ⓓ Ⓒ Ⓑ Ⓐ
⑤ ④
7,200
3,700
3,500
2,798
902
1,352
9,548
420
5,000
1,780
1,823
2,730
2,655
2,340
3,000
2,000
1,000
250
1,650
7,500
壁付け・A・ﾀｲﾌﾟ
SUSフック13箇所
消火栓BOX
675
975
壁付け・B・ﾀｲﾌﾟ
SUSフック47箇所
壁付け・C・ﾀｲﾌﾟ
SUSフック24箇所
929
1,858
3,800
42
400
200

雨具掛け平面図

自立型
SUSフック36箇所

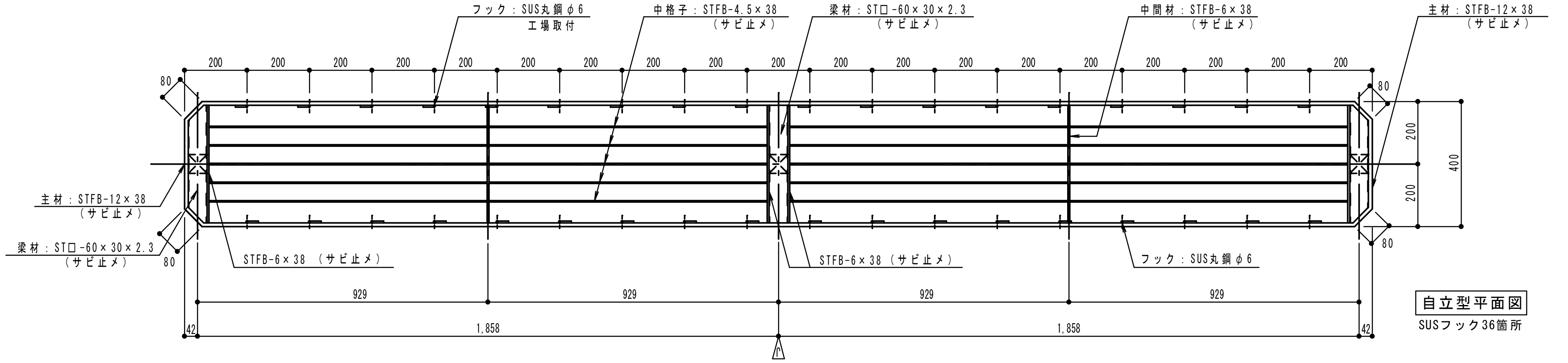
フック：SUS丸鋼φ6
工場取付
中格子：STFB-4.5×38
（サビ止メ）
梁材：ST□-60×30×2.3
（サビ止メ）
中間材：STFB-6×38
（サビ止メ）
主材：STFB-12×38
（サビ止メ）
STFB-6×38 （サビ止メ）
フック：SUS丸鋼φ6
200
80
400
929
1,858
42

自立型平面図
SUSフック36箇所

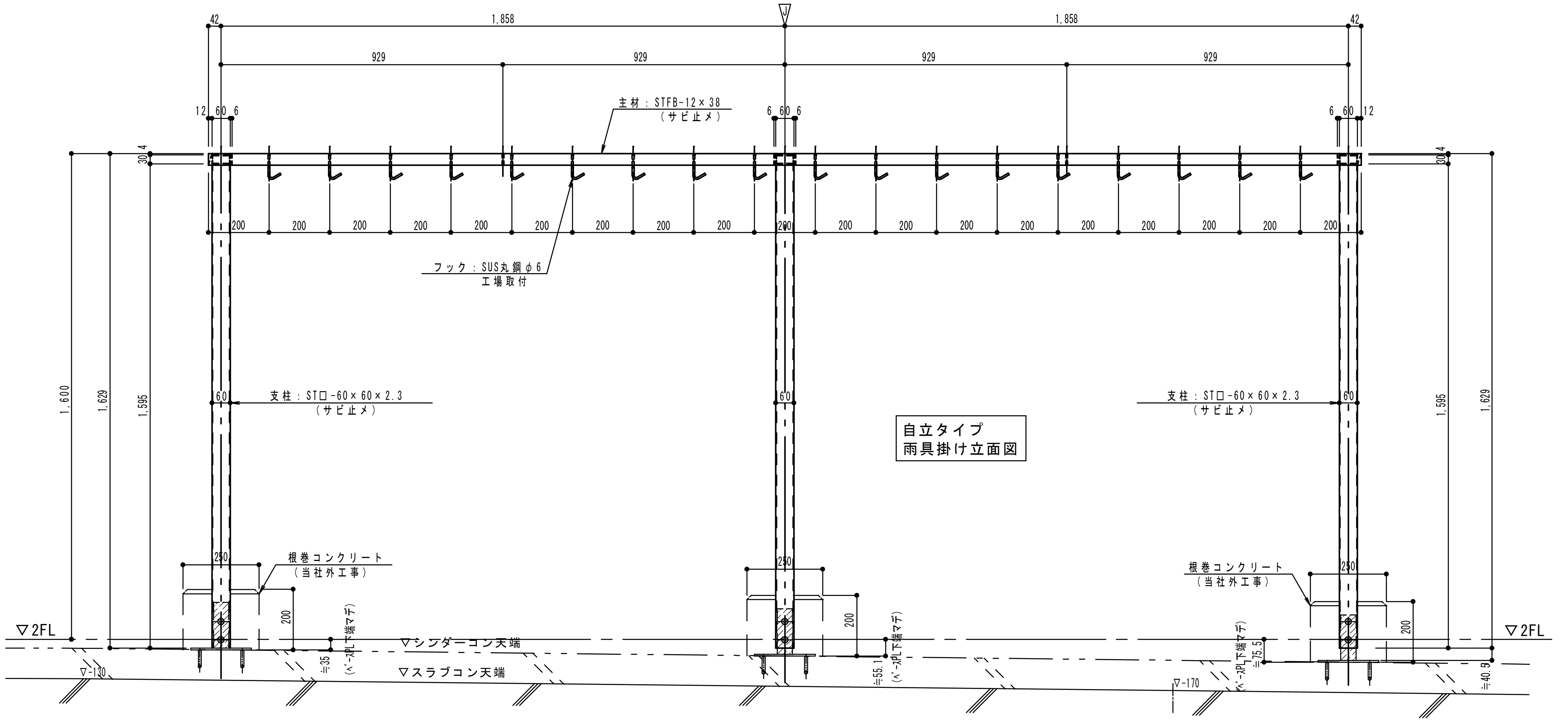
42
1,858
929
12 60 6
主材：STFB-12×38
（サビ止メ）
30.4
200
フック：SUS丸鋼φ6
工場取付
1,600
1,629
1,595
60
支柱：ST□-60×60×2.3
（サビ止メ）
根巻コンクリート
（当社外工事）
250
▽2FL
▽シンダーコン天端
▽スラブコン天端
▽-130
▽-170
≒35
≒55.1
≒75.5
≒40.9
（ベースPL下端マデ）

自立タイプ
雨具掛け立面図

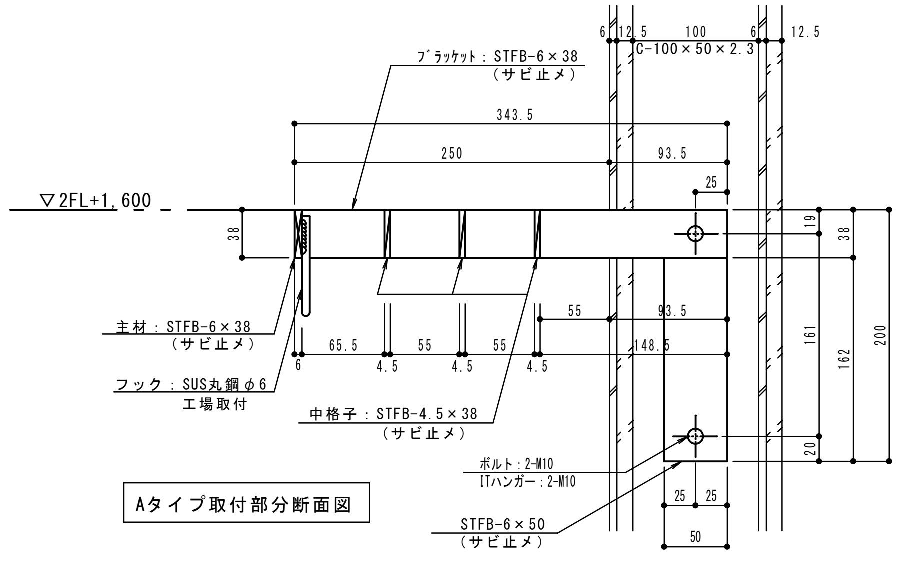
ﾌﾞﾗｹｯﾄ：STFB-6×38
（サビ止メ）
C-100×50×2.3
6 12.5 100 6 12.5
343.5
250
93.5
25
▽2FL+1,600
38
19
200
161
162
20
主材：STFB-6×38
（サビ止メ）
フック：SUS丸鋼φ6
工場取付
6
65.5
55
4.5
148.5
中格子：STFB-4.5×38
（サビ止メ）
ボルト：2-M10
ITハンガー：2-M10
STFB-6×50
（サビ止メ）
25 25
50

Aタイプ取付部分断面図

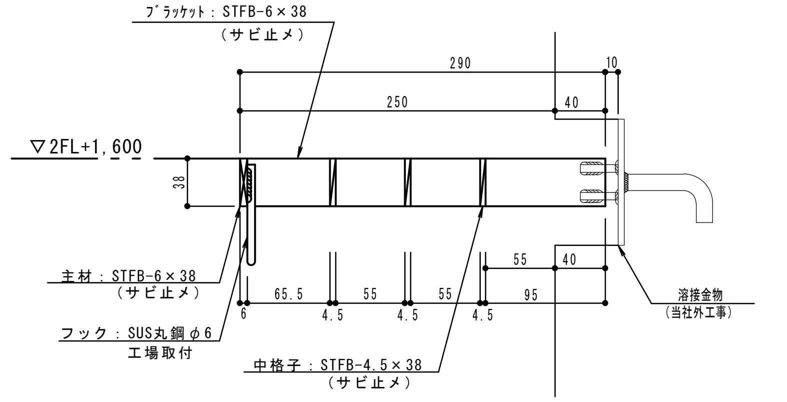
ﾌﾞﾗｹｯﾄ：STFB-6×38
（サビ止メ）
290
10
250
40
▽2FL+1,600
38
主材：STFB-6×38
（サビ止メ）
フック：SUS丸鋼φ6
工場取付
6
65.5
55
4.5
95
中格子：STFB-4.5×38
（サビ止メ）
溶接金物
（当社外工事）

壁付け・C・ﾀｲﾌﾟ断面図

特記事項

株式会社 ハ コ セ ン
（般～13）第43947号
○ 本社設計部　大和市福田６－１－２０
○ 横浜支店　横浜市西区戸部町３－６８－３

御承認
検図
製図
営業担当
工事名称
図面名称 雨具掛け平面・立面図
縮尺
A1 1/40
A2
A3
工事番号 －
図面番号